LOWER FRAME　ロアフレーム

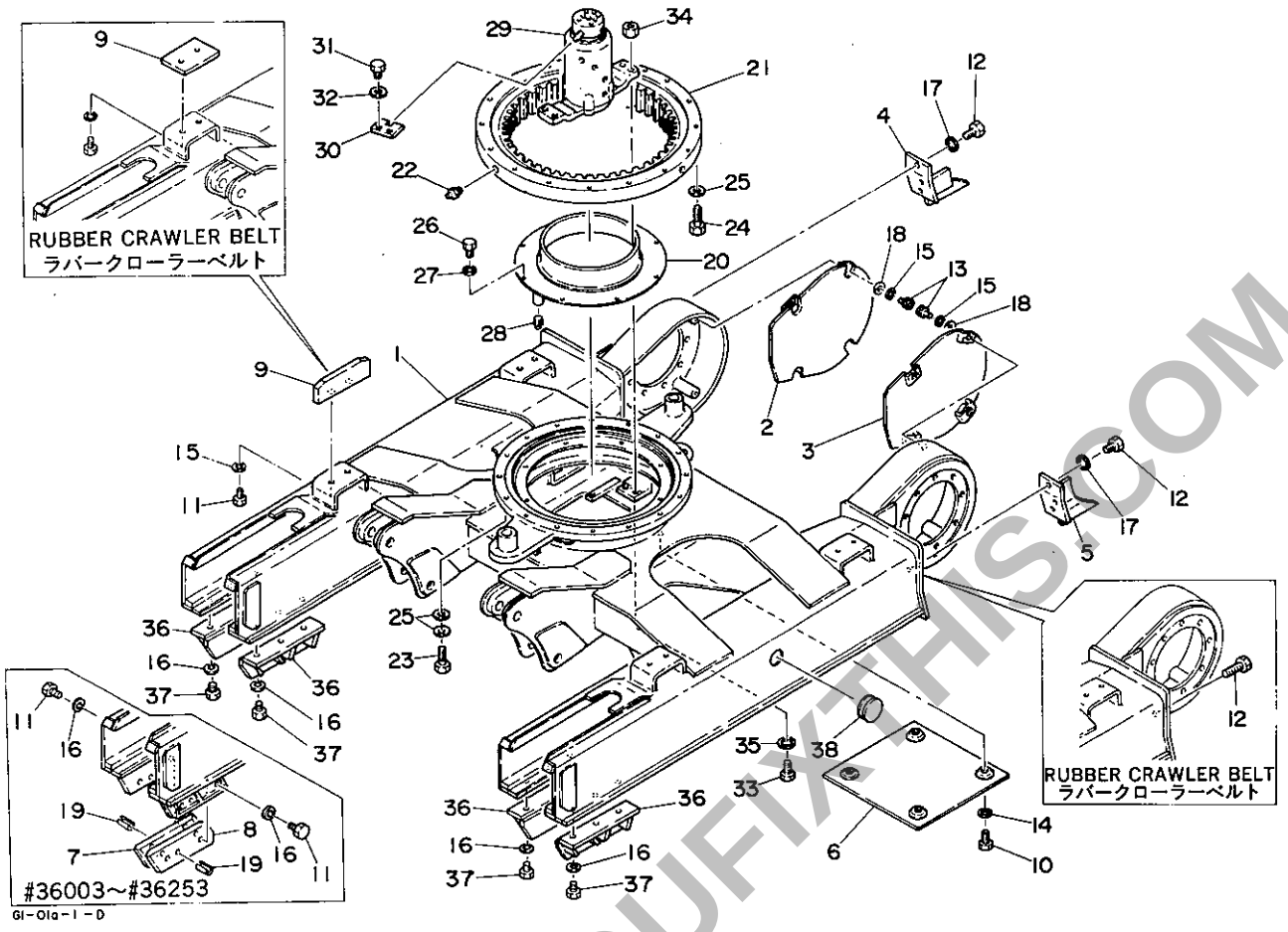

G1-01a-1-D

符号 Item	部品番号 Part number	Description	部品名称	数量 Q'ty	互換性 Chan.	適用号機 Serial No.	備考 Remarks
1	×01810-14000	FRAME	フレーム	1		old type/旧型	steel crawler belt/スチールクローラーベルト
	×01810-17000	FRAME	フレーム	1		old type/旧型	rubber crawler belt/ラバークローラーベルト
	01810-19000	FRAME	フレーム	1		old type/旧型	steel & rubber crawler belt/スチール&ラバークローラーベルト
	01810-22000	FRAME	フレーム	1		#36254~	steel crawler belt/スチールクローラーベルト
	01810-22000	FRAME	フレーム	1		#36241~	rubber crawler belt/ラバークローラーベルト
2	01810-13100	COVER (R.H.)	カバー(R)	1			
3	01810-13200	COVER (L.H.)	カバー(L)	1			
4	01810-13300	GUARD (R.H.)	ガード(R)	1			steel crawler belt/スチールクローラーベルト
5	01810-13400	GUARD (L.H.)	ガード(L)	1			steel crawler belt/スチールクローラーベルト
6	01810-13500	COVER	カバー	1			
7	01410-53400	GUIDE (R.H.)	ガイド(R)	2		#36003~#36253	steel crawler belt/スチールクローラーベルト
8	01410-53600	GUIDE (L.H.)	ガイド(L)	2		#36003~#36253	steel crawler belt/スチールクローラーベルト
9	00910-23300	SLIDE	スライド	4		old type/旧型	steel crawler belt/スチールクローラーベルト
	03010-01003	SLIDE	スライド	4		new type/新型	steel crawler belt/スチールクローラーベルト
	01810-16200	SLIDE	スライド	4		old type/旧型	rubber crawler belt/ラバークローラーベルト
	01810-16100	SLIDE	スライド	4		old type/旧型	rubber crawler belt/ラバークローラーベルト
	01810-23008	SLIDE	スライド	4		new type/新型	rubber crawler belt/ラバークローラーベルト
10	11000-40820	BOLT	ボルト	4		old type/旧型	
	11000-41020	BOLT	ボルト	4		new type/新型	
11	11000-51025	BOLT	ボルト	24		old type/旧型	steel crawler belt/スチールクローラーベルト
	11000-41025	BOLT	ボルト	8		old type/旧型	steel crawler belt/スチールクローラーベルト
	11100-51035	BOLT, socket	ソケットボルト	8		new type/新型	steel crawler belt/スチールクローラーベルト
	11000-51025	BOLT	ボルト	8		old type/旧型	rubber crawler belt/ラバークローラーベルト
	11000-41025	BOLT	ボルト	8		old type/旧型	rubber crawler belt/ラバークローラーベルト
	11100-51035	BOLT, socket	ソケットボルト	8		new type/新型	rubber crawler belt/ラバークローラーベルト
12	11000-51225	BOLT	ボルト	6		old type/旧型	steel crawler belt/スチールクローラーベルト
	11010-41230	BOLT	ボルト	6		new type/新型	steel crawler belt/スチールクローラーベルト
	11000-51220	BOLT	ボルト	6		old type/旧型	rubber crawler belt/ラバークローラーベルト
13	11100-41020	BOLT, socket	ソケットボルト	8			
14	11400-20008	WASHER, spring	スプリングワッシャー	4		old type/旧型	

PREVIEW - YOUFIXTHIS.COM
Download full manual at youfixthis.com

PIPING ; LOWER　下部油圧配管

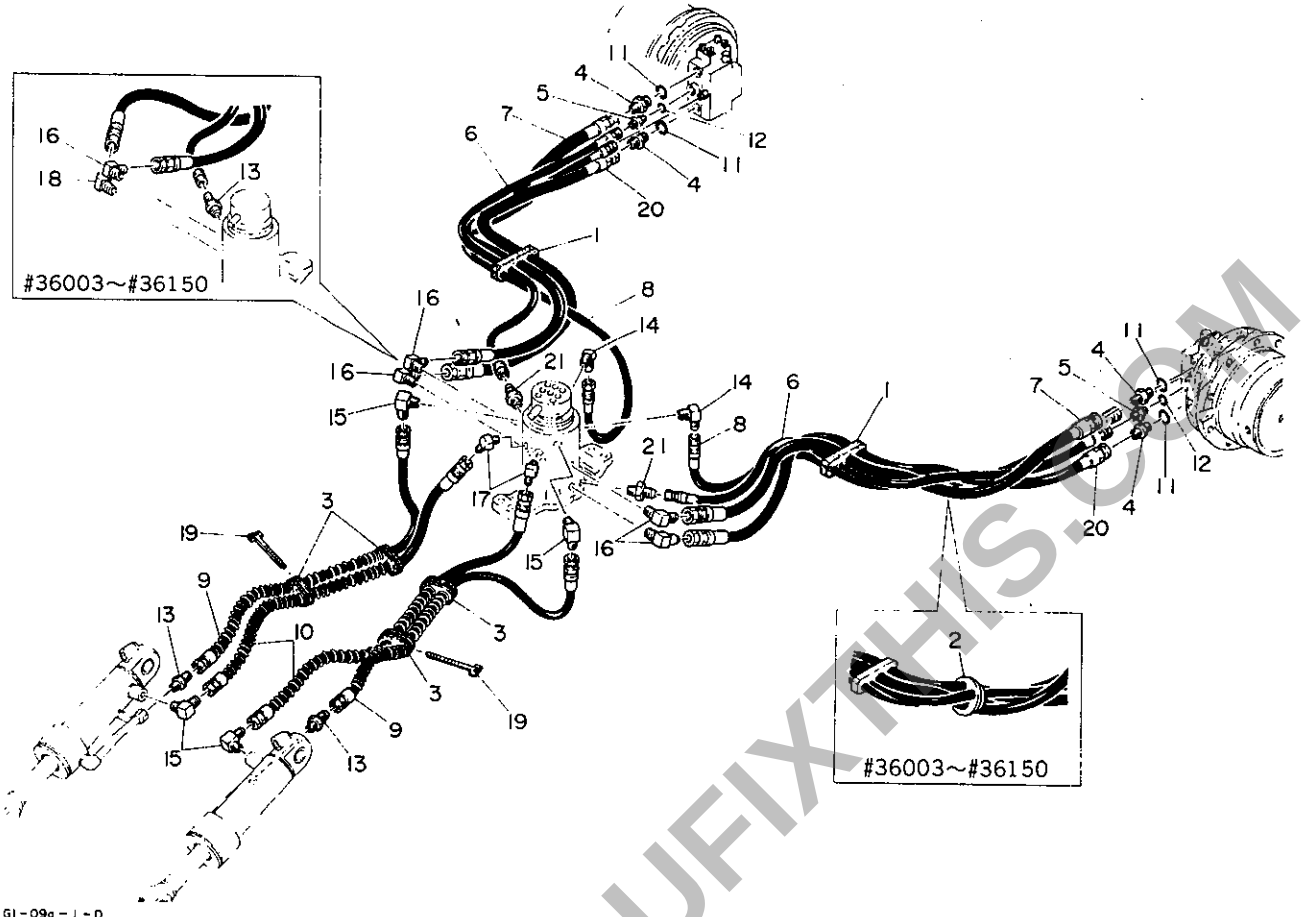

G1-09a-1-D

符号 Item	部品番号 Part number	Description	部品名称	数量 Q'ty	互換性 Chan.	適用号機 Serial No.	備考 Remarks
1	01872-11100	GUARD	ガード	2		#36003～#36150	
	01872-13100	GUARD	ガード	2		#36151～	
2	02172-30100	GUARD	ガード	2		#36003～#36150	
3	00972-10300	GUARD	ガード	4			
4	00072-00072	ADAPTOR	アダプター	4		#36003～#36150	
	15156-00561	ADAPTOR	アダプター	4		#36151～	
5	00072-00124	ADAPTOR	アダプター	2		#36003～#36150	
	15156-00560	ADAPTOR	アダプター	2		#36151～	
6	19091-09100	HOSE ASSY	ホース ASSY	2		#36003～#36150	
	19091-08095	HOSE ASSY	ホース ASSY	2		#36151～	
7	19052-12105	HOSE ASSY	ホース ASSY	2		#36003～#36150	
	19094-09105	HOSE ASSY	ホース ASSY	2		#36151～	
8	19091-06115	HOSE ASSY	ホース ASSY	2		#36003～#36072	
	19091-08110	HOSE ASSY	ホース ASSY	2		#36073～	
9	19086-09070	HOSE ASSY	ホース ASSY	2			
10	19086-09063	HOSE ASSY	ホース ASSY	2			
11	14200-10180	O-RING	O リング	4		#36003～36150	
	14200-10140	O-RING	O-リング	4		#36151～	
12	14200-10140	O-RING	O-リング	2		#36003～36150	
	14200-10110	O-RING	O-リング	2		#36151～	
13	15110-00003	ADAPTOR	アダプター	4		#36003～#36150	
	15110-00003	ADAPTOR	アダプター	2		#36151～	
14	15111-00002	ELBOW, 90	エルボ 90	2			
15	15111-00003	ELBOW, 90	エルボ 90	4			
16	15111-00004	ELBOW, 90	エルボ 90	2		#36003～#36150	
	00072-00161	ELBOW, 90	エルボ 90	4		#36151～	
17	15112-00003	ELBOW, 45	エルボ 45	2			
18	15112-00004	ELBOW, 45	エルボ 45	2		#36003～#36150	
19	16522-01008	BAND	バンド	2			
20	19052-12100	HOSE ASSY	ホース ASSY	2			

PREVIEW - YOUFIXTHIS.COM
Download full manual at youfixthis.com

HOE　アタッチメント

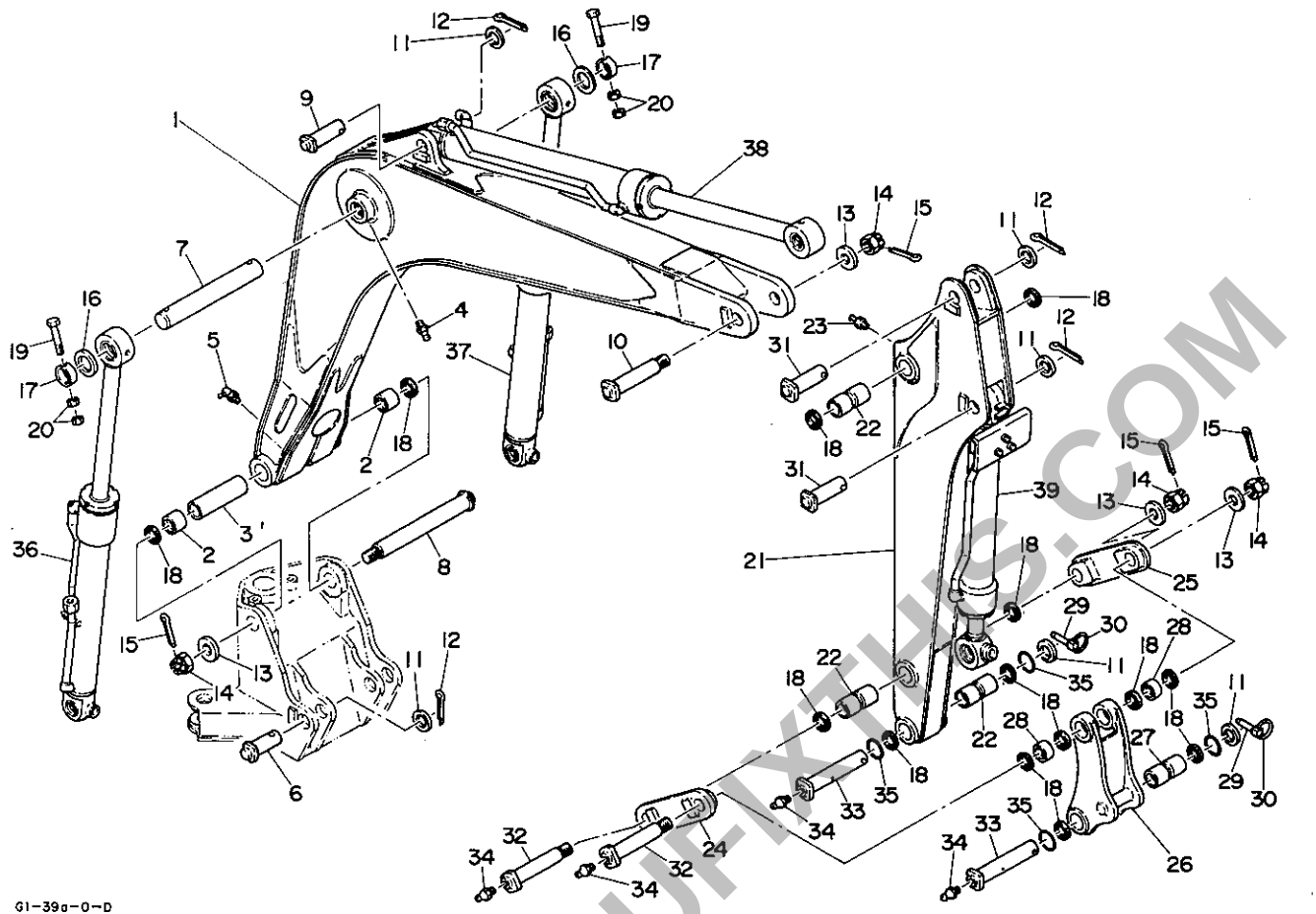

G1-39a-0-D

符号 Item	部品番号 Part number	Description	部品名称	数量 Q'ty	互換性 Chan.	適用号機 Serial No.	備考 Remarks
0-1	01760-90000	BOOM ASSY	ブーム ASSY	1			
1	×01760-32100	☆BOOM	☆ブーム	1		#36003～#36601	
	×01760-33100	☆BOOM	☆ブーム	1		#36602～	
2	00024-40040	☆BUSHING	☆ブッシング	2			
3	00035-00008	☆COLLAR	☆カラー	1		old type/旧型	
4	15600-01000	☆NIPPLE, grease	☆グリースニップル	2			
5	15600-01900	☆NIPPLE, grease	☆グリースニップル	1			
6	00010-40106	PIN	ピン	2			
7	00015-00027	PIN	ピン	1			
8	00019-00044	PIN	ピン	1			
9	00010-00007	PIN	ピン	1			
10	00014-04001	PIN	ピン	1			
11	00030-40000	COLLAR	カラー	AR			t=1.0mm
	00030-40001	COLLAR	カラー	AR			t=1.6mm
	00030-40002	COLLAR	カラー	AR			t=2.3mm
	00030-40003	COLLAR	カラー	AR			t=3.2mm
	00030-40004	COLLAR	カラー	AR			t=4.0mm
	00030-40005	COLLAR	カラー	AR			t=5.0mm
12	12100-00860	PIN, split	ワリピン	5			
13	00039-00009	WASHER	ワッシャー	4			
14	11325-20030	NUT, castle	キャッスルナット	4			
15	12100-00655	PIN, split	ワリピン	4			
16	00036-51753	WASHER	ワッシャー	2			
17	00033-51022	COLLAR	カラー	2			
18	14322-00040	SEAL, dust	ダストシール	14			
19	11000-51080	BOLT	ボルト	2			
20	11300-50010	NUT	ナット	4			
0-2	01761-90000	ARM ASSY	アーム ASSY	1			
21	×01761-33100	☆ARM	☆アーム	1			
	×01761-31100	☆ARM, long	☆ロングアーム	1			

PREVIEW - YOUFIXTHIS.COM
Download full manual at youfixthis.com

LOWER FRAME　ロアフレーム

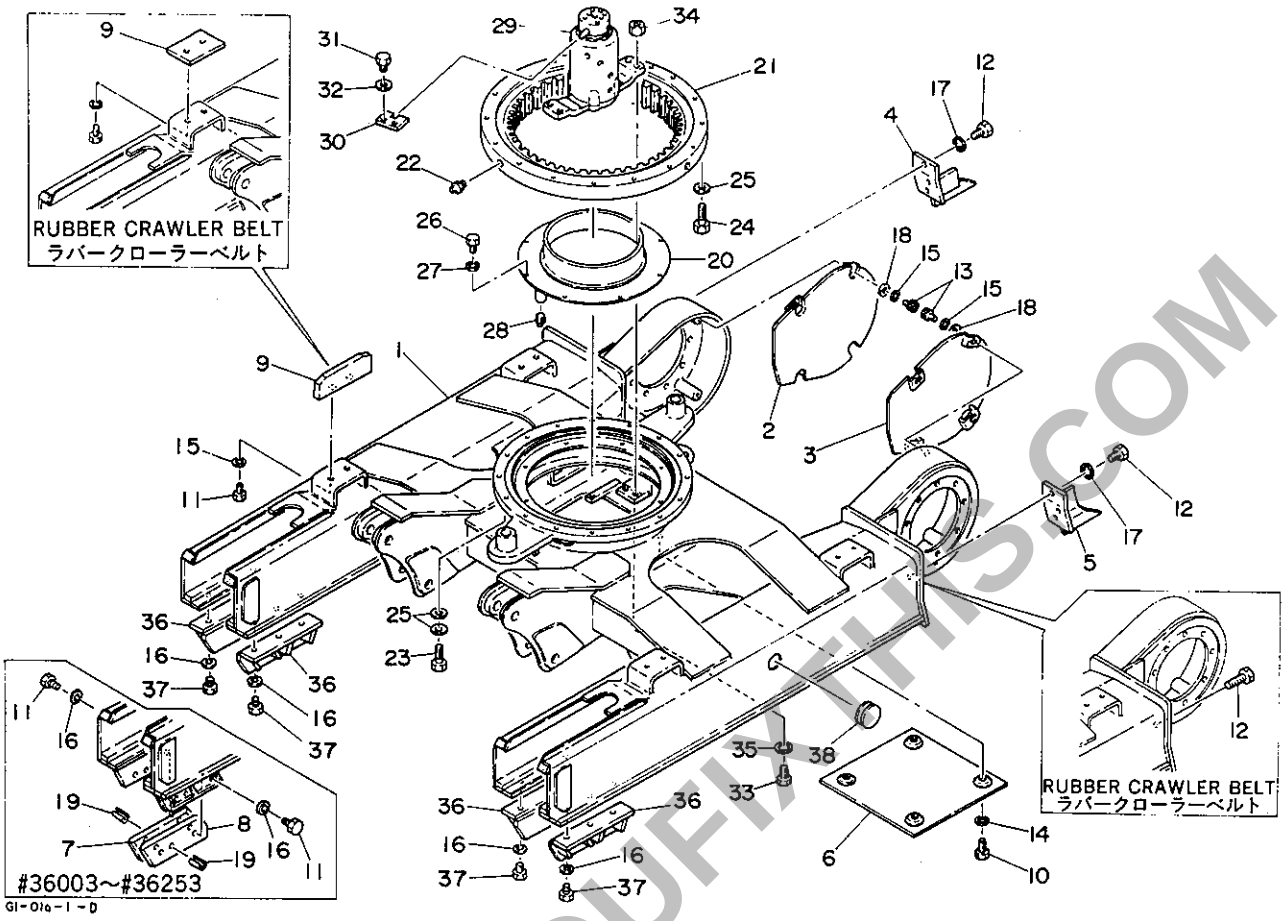

G1-01a-1-D

符号 Item	部品番号 Part number	Description	部品名称	数量 Q'ty	互換性 Chan.	適用号機 Serial No.	備考 Remarks
	11400-20010	WASHER, spring	スプリングワッシャー	4		new type/新型	
15	11400-20010	WASHER, spring	スプリングワッシャー	8		old type/旧型	
	11400-20010	WASHER, spring	スプリングワッシャー	16		new type/新型	
16	11400-10010	WASHER, spring	スプリングワッシャー	24		old type/旧型	steel crawler belt/スチールクローラーベルト
	11400-20012	WASHER, spring	スプリングワッシャー	12		new type/新型	steel crawler belt/スチールクローラーベルト
	11400-10010	WASHER, spring	スプリングワッシャー	8		old type/旧型	rubber crawler belt/ラバークローラーベルト
17	11400-10012	WASHER, spring	スプリングワッシャー	6		old type/旧型	steel crawler belt/スチールクローラーベルト
	11400-20012	WASHER, spring	スプリングワッシャー	6		new type/新型	steel crawler belt/スチールクローラーベルト
18	11411-10010	WASHER, plain	プレーンワッシャー	8			
19	12130-01025	PIN, spring	スプリングピン	4		old type/旧型	steel crawler belt/スチールクローラーベルト
20	01820-11100	BATH, grease	グリースバス	1			
21	19130-03000	BEARING, slew	センカイベアリング	1			
22	15600-11006	☆NIPPLE, grease	☆グリースニップル	4			
23	11010-51250	BOLT	ボルト	16			
24	11010-51260	BOLT	ボルト	16			
25	11415-40012	WASHER	ワッシャー	48			
26	11000-40816	BOLT	ボルト	8			
27	11400-10008	WASHER, spring	スプリングワッシャー	8			
28	15087-00004	PLUG	プラグ	1			
29	19040-04400	JOINT, swivel	スイベルジョイント	1		#36003~#36072	
	19040-04800	JOINT, swivel	スイベルジョイント	1		#36073~#36134	
	19040-05000	JOINT, swivel	スイベルジョイント	1		#36135~	
30	01321-04100	STOPPER	ストッパー	1			
31	11010-41430	BOLT	ボルト	2			
32	11415-40014	WASHER	ワッシャー	2			
33	11010-41240	BOLT	ボルト	4			
34	11305-40012	NUT	ナット	4			
35	11400-40012	WASHER, spring	スプリングワッシャー	4			
36	01810-18100	GUIDE	ガイド	4		#36254~	steel crawler belt/スチールクローラーベルト
37	11010-41225	BOLT	ボルト	12		#36254~	steel crawler belt/スチールクローラーベルト

PREVIEW - YOUFIXTHIS.COM
Download full manual at youfixthis.com

PIPING ; LOWER　　下部油圧配管

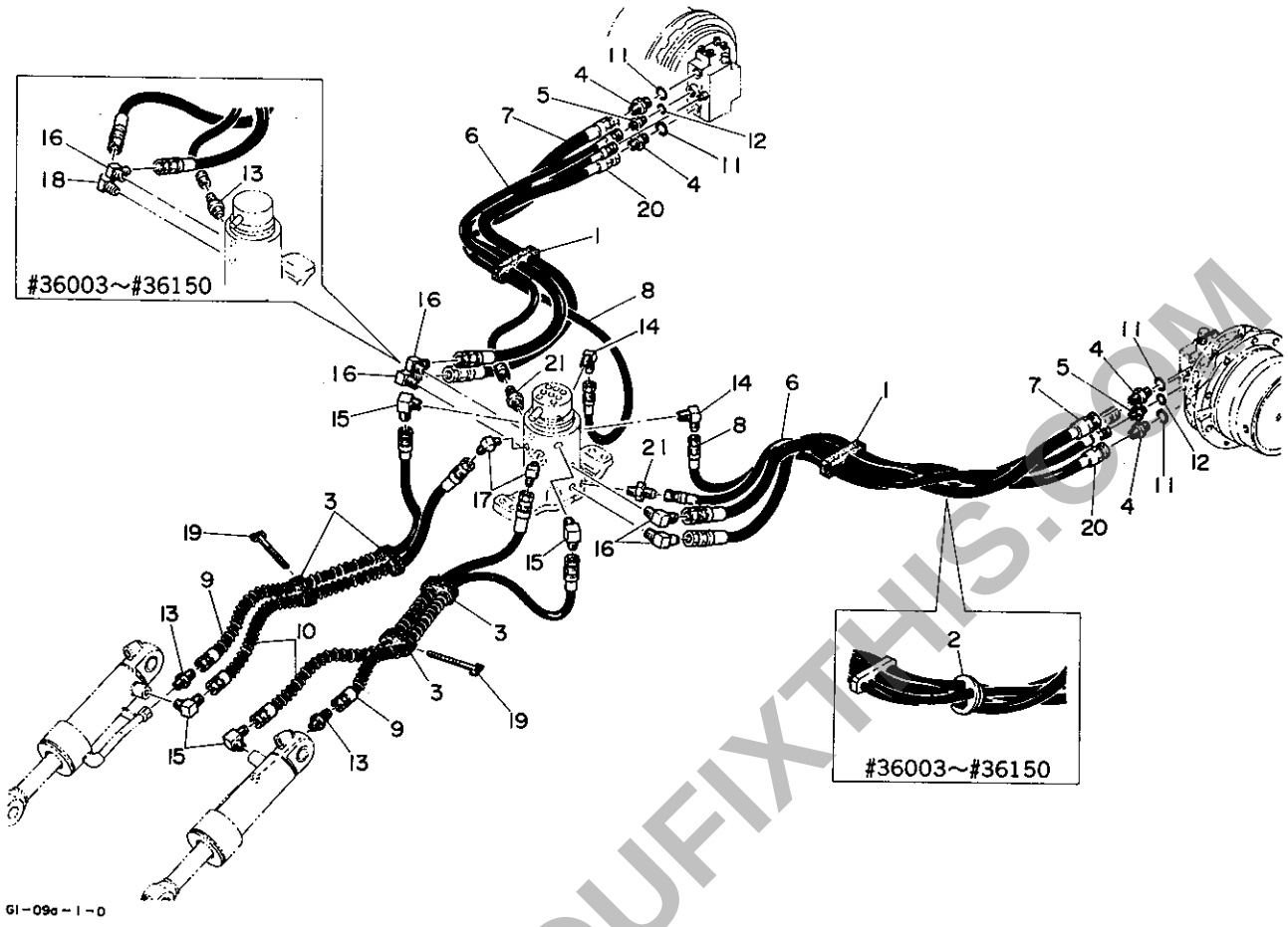

符号 Item	部品番号 Part number	Description	部品名称	数量 Q'ty	互換性 Chan.	適用号機 Serial No.	備考 Remarks
21	00072-02008	ADAPTOR	アダプター	2		#36151~	

PREVIEW - YOUFIXTHIS.COM

Download full manual at youfixthis.com

HOE　アタッチメント

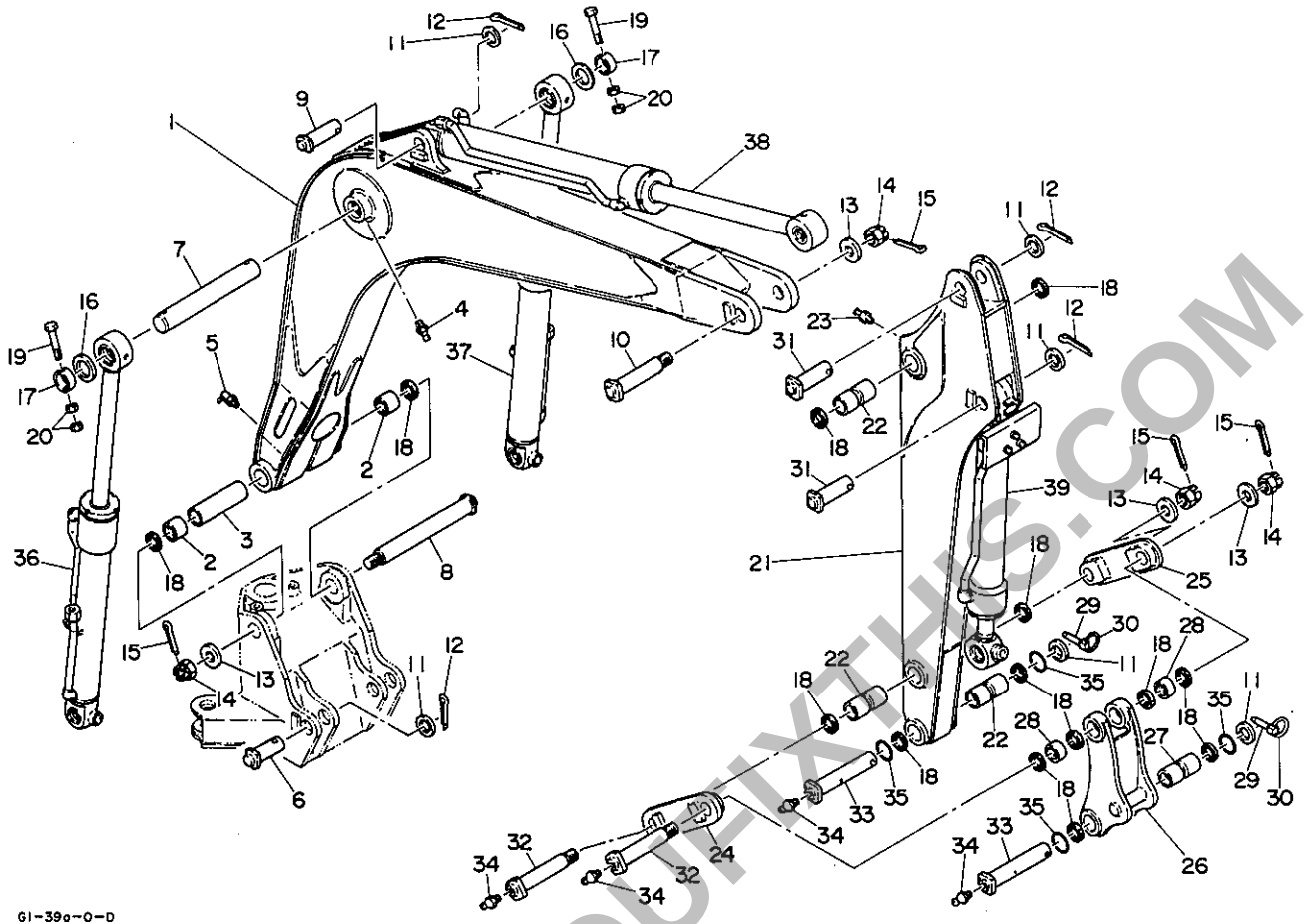

G1-39a-0-D

符号 Item	部品番号 Part number	Description	部品名称	数量 Q'ty	互換性 Chan.	適用号機 Serial No.	備考 Remarks
22	00021-00007	☆BUSHING	☆ブッシング	3			
23	15600-01000	☆NIPPLE, grease	☆グリースニップル	1			
24	01761-32200	PLATE (R.H.)	プレート(R)	1			
25	01761-32300	PLATE (L.H.)	プレート(L)	1			
0-3	01861-90001	ARM ASSY, link	リンクアーム ASSY	1			
26	×01861-10100	☆ARM, link	☆リンクアーム	1			
27	00021-00007	☆BUSHING	☆ブッシング	1			
28	00021-00009	☆BUSHING	☆ブッシング	2			
29	01361-48100	PIN, lock	ロックピン	2			
30	01361-48200	RING	リング	2			
31	00010-40125	PIN	ピン	2			
32	00014-24001	PIN	ピン	2			
33	00013-00001	PIN	ピン	2			
34	15600-01000	NIPPLE, grease	グリースニップル	4			
35	14329-00003	O-RING	O-リング	4			
36	19000-11200	CYLINDER, boom (R.H.)	ブームシリンダー(R)	1		#36003～#36261	
	19000-32400	CYLINDER, boom (R.H.)	ブームシリンダー(R)	1	⇑	#36262～	
37	19000-11300	CYLINDER, boom (L.H.)	ブームシリンダー(L)	1		#36003～#36261	
	19000-32500	CYLINDER, boom (L.H.)	ブームシリンダー(L)	1	⇑	#36262～	
38	19000-11400	CYLINDER, arm	アームシリンダー	1			
39	19000-24500	CYLINDER, bucket	バケットシリンダー	1		#36003～#36261	
	19000-35400	CYLINDER, bucket	バケットシリンダー	1		#36262～	

PREVIEW - YOUFIXTHIS.COM

Download full manual at youfixthis.com

LOWER FRAME　ロアフレーム

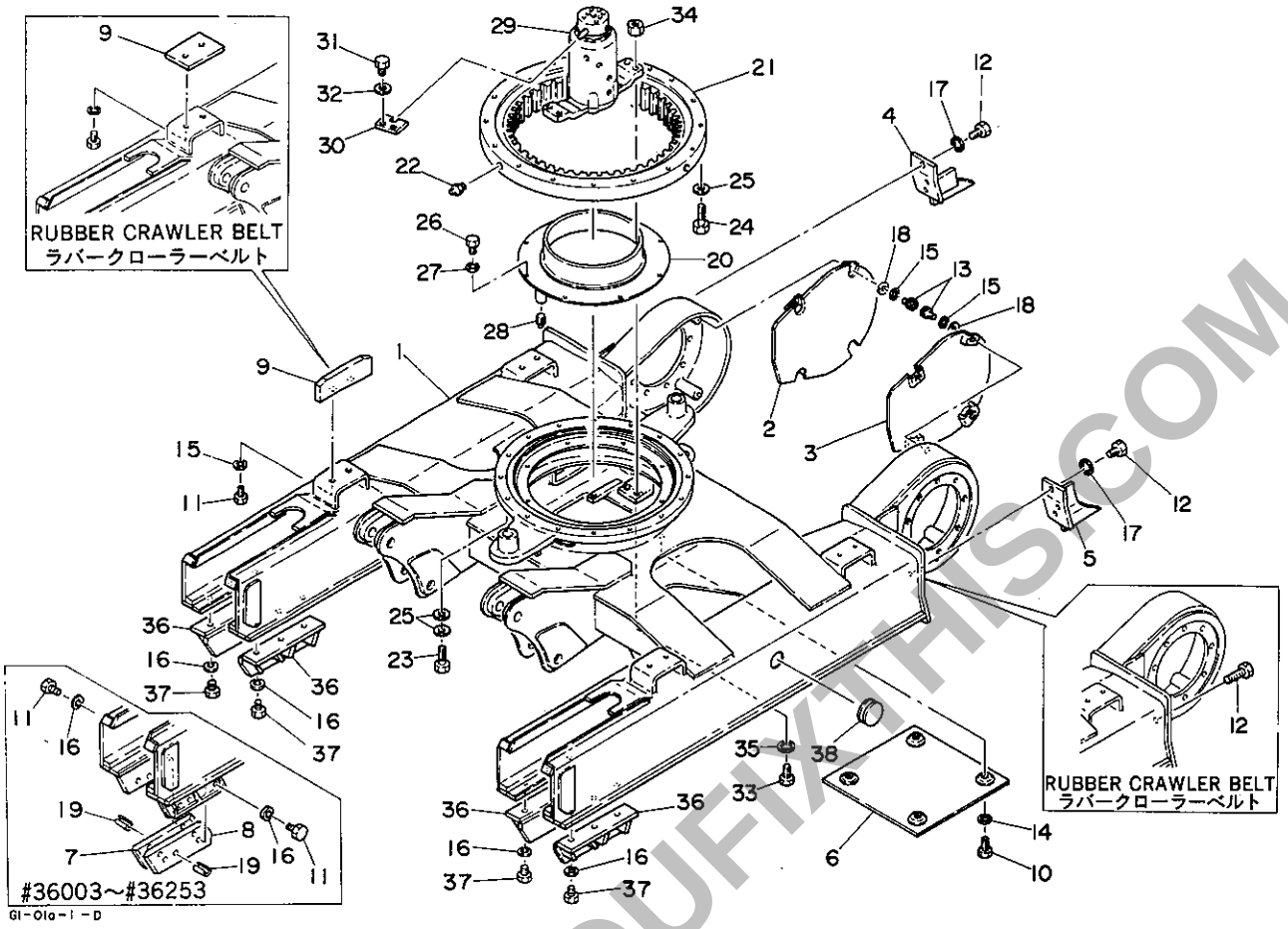

符号 Item	部品番号 Part number	Description	部品名称	数量 Q'ty	互換性 Chan.	適用号機 Serial No.	備考 Remarks
38	16520-60051	BUSHING	ブッシング	2		#36254～	steel crawler belt/スチールクローラーベルト
	16520-60051	BUSHING	ブッシング	2		#36241～	rubber crawler belt/ラバークローラーベルト

PREVIEW - YOUFIXTHIS.COM

Download full manual at youfixthis.com

HOE　アタッチメント

extension arm　エクステンションアーム

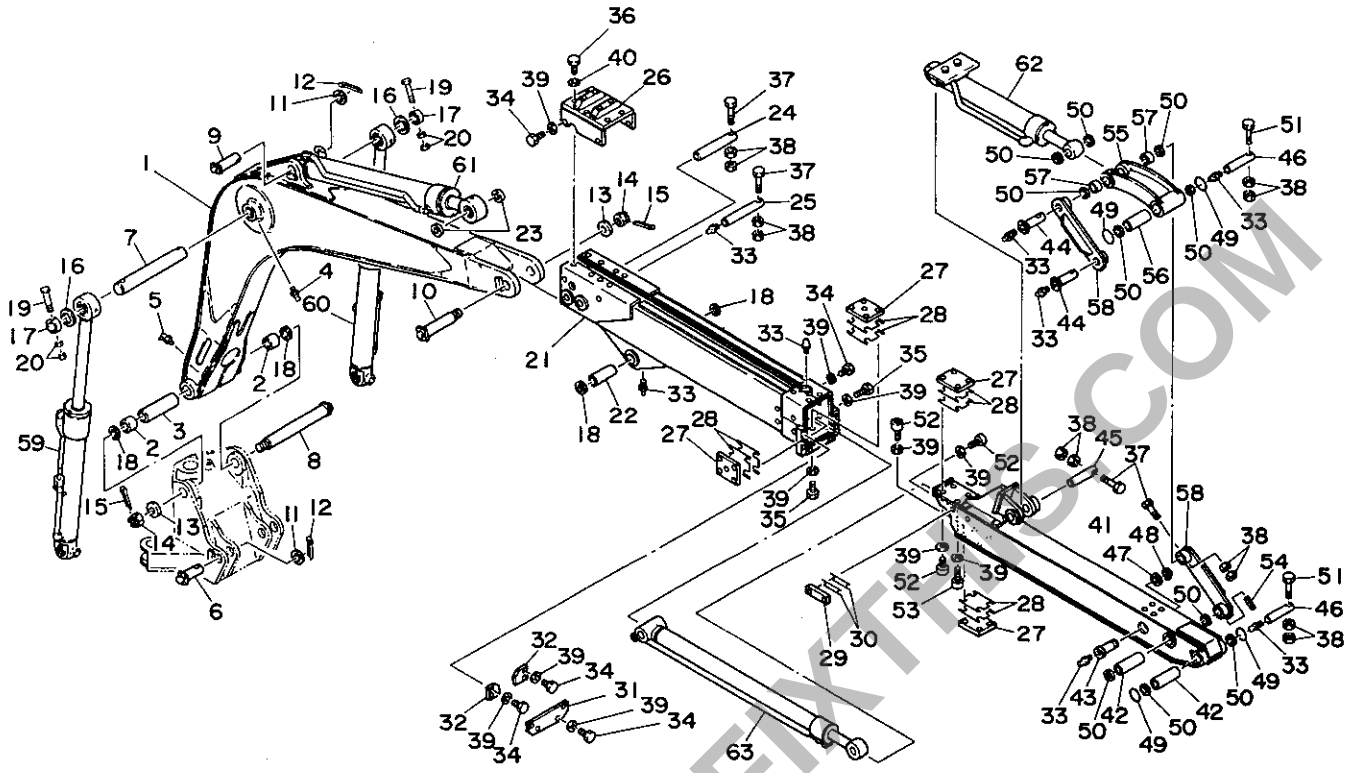

G1-39c-0-D

符号 Item	部品番号 Part number	Description	部品名称	数量 Q'ty	互換性 Chan.	適用号機 Serial No.	備考 Remarks
0-1	01760-90000	BOOM ASSY	ブーム ASSY	1			
1	×01760-32100	★BOOM	★ブーム	1			
2	00024-40040	★BUSHING	★ブッシング	2			
3	00035-00008	★COLLAR	★カラー	1			
4	15600-01000	★NIPPLE, grease	★グリースニップル	2			
5	15600-01900	★NIPPLE, grease	★グリースニップル	1			
6	00010-40106	PIN	ピン	2			
7	00015-00027	PIN	ピン	1			
8	00019-00044	PIN	ピン	1			
9	00010-00007	PIN	ピン	1			
10	00014-04001	PIN	ピン	1			
11	00030-40000	COLLAR	カラー	AR			t=1.0mm
	00030-40001	COLLAR	カラー	AR			t=1.6mm
	00030-40002	COLLAR	カラー	AR			t=2.3mm
	00030-40003	COLLAR	カラー	AR			t=3.2mm
	00030-40004	COLLAR	カラー	AR			t=4.0mm
	00030-40005	COLLAR	カラー	AR			t=5.0mm
12	12100-00860	PIN, split	ワリピン	3			
13	00039-00009	WASHER	ワッシャー	2			
14	11325-20030	NUT, castle	キャッスルナット	2			
15	12100-00655	PIN, split	ワリピン	2			
16	00036-51753	WASHER	ワッシャー	2			
17	00033-51022	COLLAR	カラー	2			
18	14322-00040	SEAL, dust	ダストシール	4			
19	11000-51080	BOLT	ボルト	2			
20	11300-50010	NUT	ナット	4			
0-2	01861-90033	ARM ASSY, outside	アウトサイドアーム ASSY	1			
21	×01861-16100	★ARM, outside	★アウトサイドアーム	1			
22	00021-00007	★BUSHING	★ブッシング	1			
23	01861-17300	COLLAR	カラー	2			

PREVIEW - YOUFIXTHIS.COM
Download full manual at youfixthis.com

TABLE OF CONTENTS

目　　次

LOWER MACHINERY

LOWER FRAME ····· 01-2
CRAWLER BELT ····· 02
TRACK ROLLER 〈steel crawler belt〉 ····· 03-1
TRACK ROLLER 〈rubber crawler belt〉 ····· 04-1
FRONT IDLER ····· 05
TRACK SPRING ····· 06
TRACK GEARBOX ····· 07-1
BLADE ····· 08-1
PIPING ; LOWER ····· 09-1

UPPER MACHINERY 1

SLEW GEARBOX 〈standard machine〉 ····· 10
SLEW GEARBOX 〈parking brake〉 ····· 11-2
TURNTABLE ····· 12-1
TRAVEL LEVER ····· 13
OPERATION LEVER ····· 14-1
SWITCHING LEVER ····· 15-1

UPPER MACHINERY 2

ENGINE & ACCESSORIES 1 ····· 16
ENGINE & ACCESSORIES 2 ····· 17
CONTROL BOX 〈cabin〉 ····· 18-2
CONTROL BOX 〈canopy〉 ····· 19-1
ENGINE CONTROL ····· 20
ELECTRICAL 1 ····· 21-2
ELECTRICAL 2 ····· 22-2
ELECTRICAL 〈canopy〉 ····· 23-2

UPPER MACHINERY 3

GREASE PIPING ····· 24-1
VALVE & ACCESSORIES 1 ····· 25-1
VALVE & ACCESSORIES 2 ····· 26-1
PIPING ; UPPER 1 ····· 27-1
PIPING ; UPPER 2 ····· 28-1
PIPING ; UPPER 3 ····· 29
PUMP DRIVE ····· 30
HYDRAULIC TANK ····· 31-2
FUEL TANK ····· 32-1

UPPER MACHINERY 4

COVER 1 ····· 33-1
COVER 2 ····· 34-1
SEAT ····· 35
CABIN 1 ····· 36-2

ロアマシナリー構成

ロアフレーム ····· 01-2
クローラーベルト ····· 02
トラックローラー〈スチールクローラベルト〉 ····· 03-1
トラックローラー〈ラバークローラベルト〉 ····· 04-1
フロントアイドラー ····· 05
緩衝スプリング ····· 06
走行減速機 ····· 07-1
排土板 ····· 08-1
下部油圧配管 ····· 09-1

アッパーマシナリー構成　1

旋回駆動装置〈標準仕様機〉 ····· 10
旋回駆動装置〈パーキングブレーキ〉 ····· 11-2
本体 ····· 12-1
走行用レバー ····· 13
操作用レバー ····· 14-1
切換レバー ····· 15-1

アッパーマシナリー構成　2

エンジン及び関連品　1 ····· 16
エンジン及び関連品　2 ····· 17
コントロールボックス〈キャビン〉 ····· 18-2
コントロールボックス〈キャノピー〉 ····· 19-1
エンジンコントロール ····· 20
電気配線　1 ····· 21-2
電気配線　2 ····· 22-2
電気配線〈キャノピー〉 ····· 23-2

アッパーマシナリー構成　3

グリース配管 ····· 24-1
バルブ及び附属品　1 ····· 25-1
バルブ及び附属品　2 ····· 28-1
油圧配管　1 ····· 27-1
油圧配管　2 ····· 28-1
油圧配管　3 ····· 29
ポンプ駆動 ····· 30
作動油タンク ····· 31-2
燃料タンク ····· 32-1

アッパーマシナリー構成　4

カバー　1 ····· 33-1
カバー　2 ····· 34-1
シート ····· 35
キャビン　1 ····· 36-2

PREVIEW - YOUFIXTHIS.COM
Download full manual at youfixthis.com

Example

〔例〕

符号 Item	部品番号 Part number	Description	部品名称	数量 Q'ty	互換性 Chan	適用号機 Serial No.	備考 Remarks
0-1	05441-90000	CONTROL ASSY, engine	エンジンコントロール ASSY	1			
1	05541-01100	☆BODY	☆ボディ	1			
2	05441-01300	☆SHAFT, drum	☆ドラムシャフト	1			
3	05441-01300	☆DISK	ディスク	1			

Part Number

This is the number which is designated to each type of part. Parts which are not for sale have "X" in front of the part number.

部品番号

その部品に付けられた固有の番号です。販売されない部品は，部品番号の前に「X」印を付けてあります。

Description

This is the name given to each part. Those parts which constitute an assembly item are indicated by a "☆" in front of the name of the part. In the listing the assembly comes first, with the sub parts, and sub - sub - parts following. The right hand side is indicated by an (R.H) and the left hand side indicated by an (L.H).

部品名称

その部品名称です。組立品を構成する部品は，新品名称の前に「☆」印を付け，組立品の次に続けて記載されており，親子関係の子部品あるいは孫部品を表します。また，右側は(R)，左側は(L)でそれぞれ示します。

符号 Item	部品番号 Part number	Description	部品名称	数量 Q'ty	互換性 Chan	適用号機 Serial No.	備考 Remarks
0-1	19000-16400	CYLINDER ASSY (R.H.)	シリンダー ASSY(R)	2			
0-2	19000-16499	☆KIT, seal	☆シールキット	1			
1	14100-00802	☆☆PACKING, piston	☆☆ピストンパッキン	1			
2	14105-60759	☆☆PACKING	☆☆パッキン	1			
3	14111-00060	☆☆SEAL, dust	☆☆ダストシール	1			
4	14113-00803	☆☆RING, back-up	☆☆バックアップリング	1			

In the above example "0-2" is a sub part of "0-1" and "1", "2", "3", and "4" are sub parts of "0-2" and sub - sub parts of "0-1".

上記の例で「0-2」は「0-1」の子部品となり，「1～4」の部品は，「0-2」に対しては子部品，「0-1」の部品に対して孫部品となります。

Q'ty

This indicates the quantity of the parts used in one machine. However, when it comes to the constituent parts of an assembly item the quantity used in that particular assembly item will be shown.

When there is an "AR" written, this means that the use of the part is optional, and quantity then indicates the amount required on those occasion when the part is to be used. And when it comes to the details of hydraulic devices, the constituents of 1 set of hydraulic devices is shown.

個　数

その部品が使用されている「1台分の個数」が記載されています。ただし，組立品の構成部品は，その組立品の1組分の個数が記載されています。また，「AR」と記載されている場合は任意に「選択使用」の意味を示し，個数も必要数使用の意味を示します。また，油圧機器詳細の項では，その油圧機器1セット分の内容が記載されています。

PREVIEW - YOUFIXTHIS.COM
Download full manual at youfixthis.com

ELECTRICAL 2　　電気配線 2

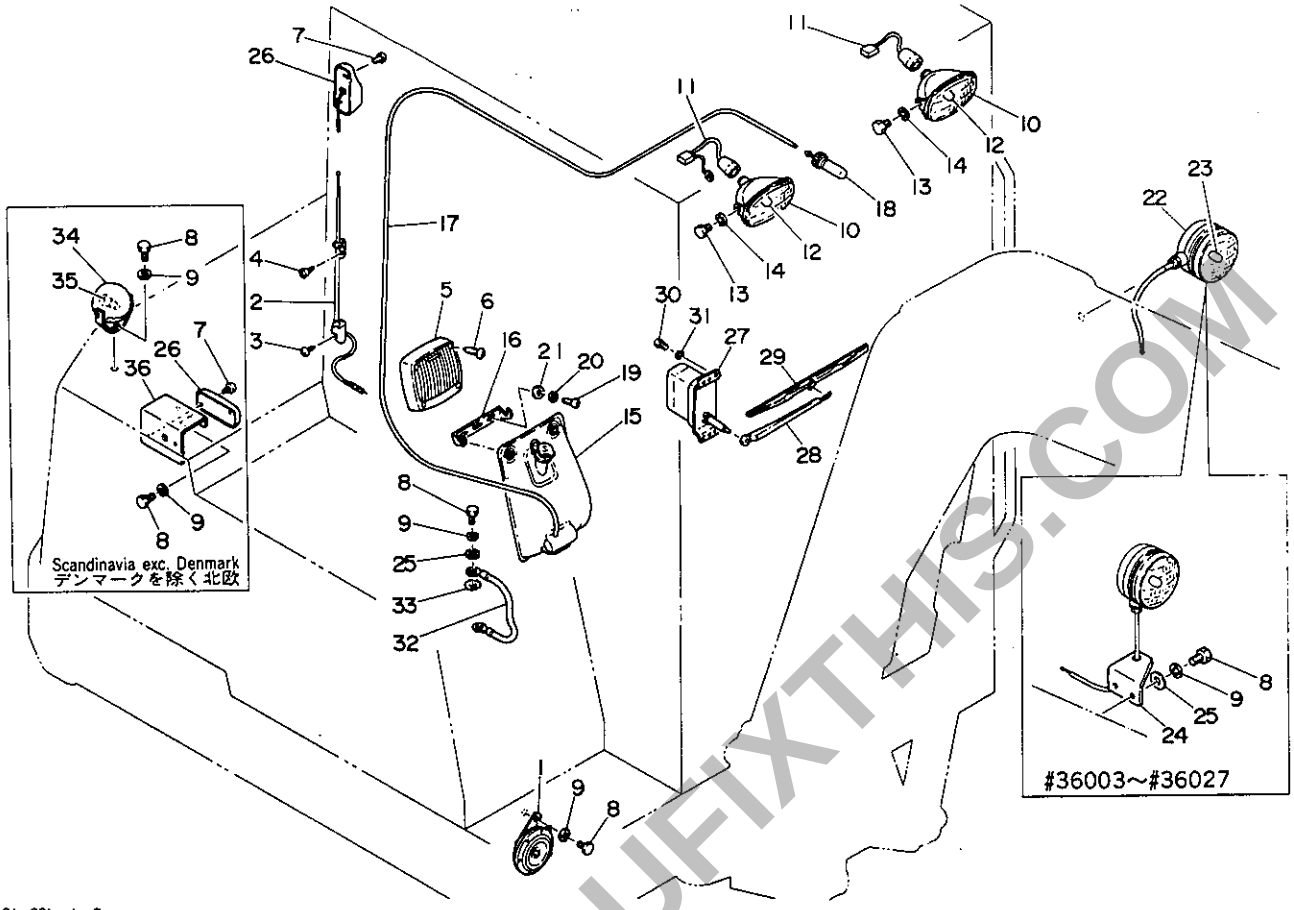

G1-22b-1-D

符号 Item	部品番号 Part number	Description	部品名称	数量 Q'ty	互換性 Chan.	適用号機 Serial No.	備考 Remarks
1	17035-00312	HORN	ホーン	1		old type/旧型	
	17035-00612	HORN	ホーン	1		new type/新型	
2	17050-15502	ANTENNA ASSY	アンテナ ASSY	1	⇩	#36003～#36181	
	17050-15602	ANTENNA ASSY	アンテナ ASSY	1	⇧	#36182～	
3	11225-00514	☆SCREW, tap	☆タッピンネジ	1			
4	11227-00516	☆SCREW, tap	☆タッピンネジ	1			
5	17050-15507	SPEAKER	スピーカー	1	⇩	#36003～#36181	
	17050-15605	SPEAKER	スピーカー	1	⇧	#36182～#36	
	17050-15703	SPEAKER	スピーカー	1		#36　～	1990.1
6	11225-00420	☆SCREW, tap	☆タッピンネジ	4			
7	11225-00408	SCREW, tap	タッピンネジ	2			
	11225-00408	SCREW, tap	タッピンネジ	4		new type/新型	Scandinavia exc. Denmark/デンマークを除く北欧
8	11000-40816	BOLT	ボルト	2			
	11000-40816	BOLT	ボルト	5			Scandinavia exc. Denmark/デンマークを除く北欧
9	11400-20008	WASHER, spring	スプリングワッシャー	4			
	11400-20008	WASHER, spring	スプリングワッシャー	7			Scandinavia exc. Denmark/デンマークを除く北欧
0-1	17030-01200	LAMP ASSY	ライト ASSY	2		#36013～	
10	17030-01202	☆LAMP	☆ライト	1		#36013～	
11	17030-01203	☆HARNESS, light	☆ライトハーネス	1		#36013～	
12	17030-01201	☆BULB	☆デンキュウ	1		#36013～	
13	11000-41016	BOLT	ボルト	4			
14	11400-20010	WASHER, spring	スプリングワッシャー	4			
15	17119-10021	CASE, washer	ウォッシャーケース	1			
16	17119-10022	BRACKET, washer	ウォッシャーブラケット	1			
17	17119-10023	HOSE	ホース	1			
18	17119-10040	NOZZLE	ノズル	1			
19	11205-30508	SCREW, pan head	ナベコネジ	2			
20	11400-20005	WASHER, spring	スプリングワッシャー	2			
21	11411-20005	WASHER, plain	プレーンワッシャー	2			
22	17030-00900	LAMP ASSY	ライト ASSY	1			

PREVIEW - YOUFIXTHIS.COM
Download full manual at youfixthis.com

PIPING ; HOE 2　　アタッチメント油圧配管 2

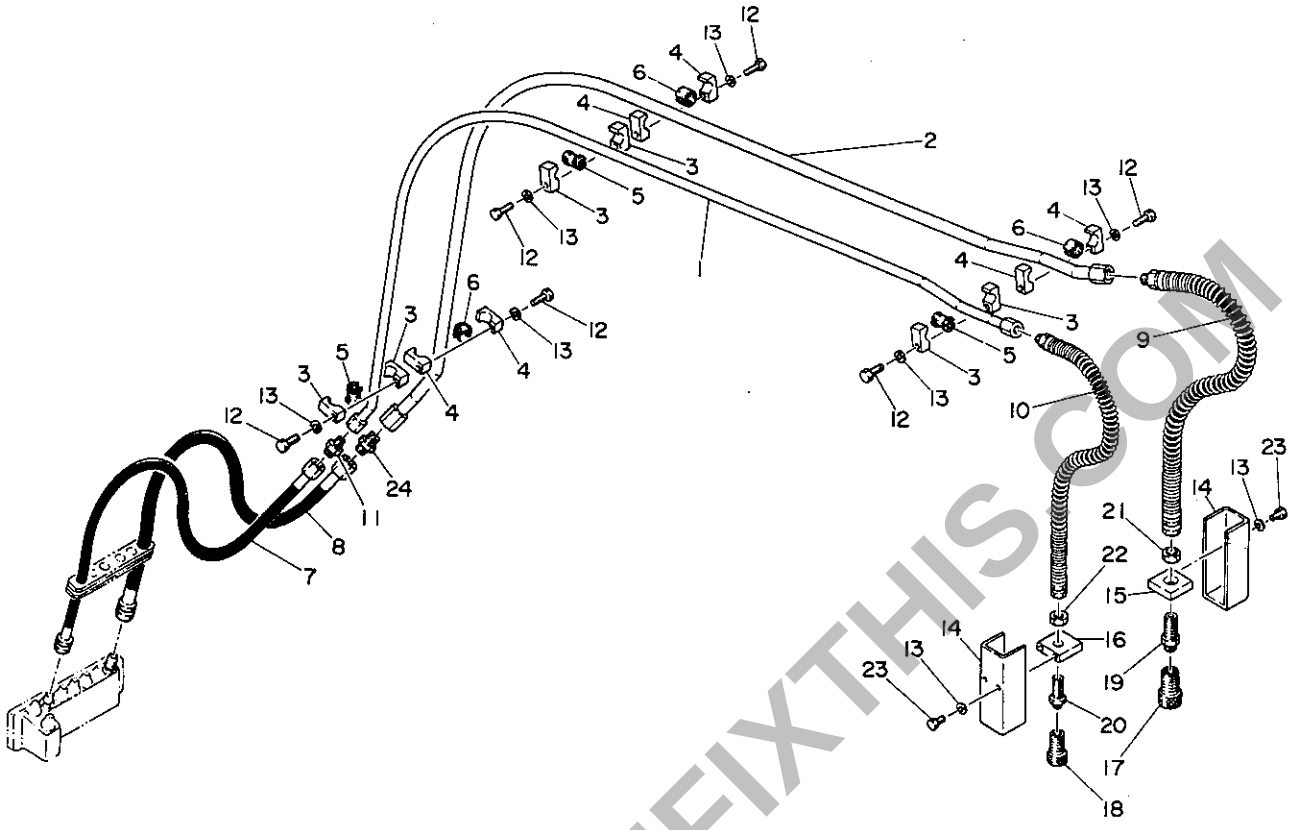

G1-42a-0-0

符号 Item	部品番号 Part number	Description	部品名称	数量 Q'ty	互換性 Chan.	適用号機 Serial No.	備考 Remarks
0-1	01873-90000	BREAKER PIPING ASSY	ブレーカーパイピング ASSY	1			
1	01873-10500	★PIPE	★パイプ	1			
2	01873-11300	★PIPE	★パイプ	1			
3	03073-00600	★CLAMP	★クランプ	3			
4	03073-00700	★CLAMP	★クランプ	3			
5	01473-51300	★PROTECTOR	★プロテクター	3			
6	15314-28019	★PROTECTOR	★プロテクター	3			
7	19091-09120	★HOSE ASSY	★ホース ASSY	1			
	19204-23120	★HOSE ASSY	★ホース ASSY	1		#36 ～	Scandinavia exc. Denmark/デンマークを除く北欧
8	19052-12125	★HOSE ASSY	★ホース ASSY	1			
	19204-24125	★HOSE ASSY	★ホース ASSY	1		#36 ～	Scandinavia exc. Denmark/デンマークを除く北欧
9	19051-12075	★HOSE ASSY	★ホース ASSY	1			
10	19092-09075	★HOSE ASSY	★ホース ASSY	1			
	19051-09075	★HOSE ASSY	★ホース ASSY	1		#36 ～	Scandinavia exc. Denmark/デンマークを除く北欧
11	15110-00003	★ADAPTOR	★アダプター	1			
12	11000-50835	★BOLT	★ボルト	6			
13	11400-10008	★WASHER, spring	★スプリングワッシャー	10			
14	03073-10100	★COVER	★カバー	2			
15	03073-11500	★PLATE	★プレート	1			
16	03073-11600	★PLATE	★プレート	1			
17	15166-00004	★SOCKET, coupling	★カップリングソケット	1			
18	15166-00003	★SOCKET, coupling	★カップリングソケット	1			
19	00072-00155	★ADAPTOR	★アダプター	1			
20	00072-00153	★ADAPTOR	★アダプター	1			
21	00072-00156	★NUT	★ナット	1			
22	00072-00154	★NUT	★ナット	1			
23	11000-40816	★BOLT	★ボルト	4			
24	15110-00004	★ADAPTOR	★アダプター	1			

PREVIEW - YOUFIXTHIS.COM
Download full manual at youfixthis.com

PREVIEW ONLY

You're viewing 12 of 152 pages

The full manual includes:

- All 152 pages, complete
- Searchable PDF (find any keyword)
- No watermarks
- Instant download
- Print-ready quality

GET FULL MANUAL NOW

Takeuchi TB36 Parts Catalog

Scan or click anywhere
youfixthis.com

Click anywhere on this page to get the full manual