TRACK ROLLER　トラックローラー

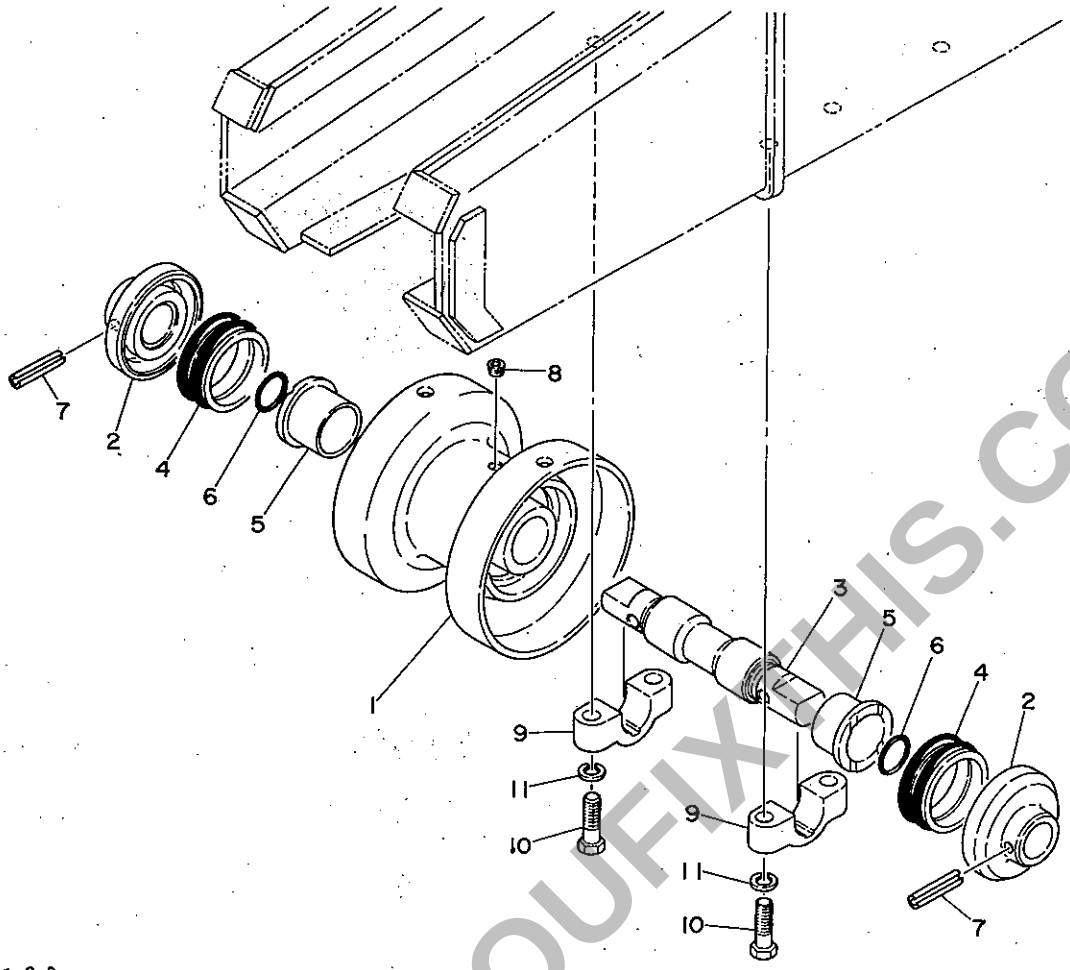

T2-04a-0-D

符号 Item	部品番号 PARTS NUMBER	DESCRIPTION	部品名称	数量 Q'ty	互換性 INTERCHANGE	備考 REMARKS
0-1	08611-90030	ROLLER ASSY, track	トラックローラー ASSY	6		
1	08611-30100	☆LOLLER, track	☆トラックローラー	1		
2	08611-30200	☆RETAINER	☆リテーナー	2		
3	08611-30300	☆SHAFT	☆シャフト	1		
4	14325-00730	☆SEAL ASSY, floating	☆フローティングシール ASSY	2		
5	13330-54436	☆BUSHING	☆ブッシング	2		
6	14201-10300	☆O-RING	☆O-リング	2		
7	12130-01055	☆PIN, spring	☆スプリングピン	2		
8	15018-20001	☆PLUG	☆プラグ	2		
9	02212-10300	BRACKET	ブラケット	12		
10	11010-51245	BOLT	ボルト	24		
11	11400-20012	WASHER, spring	スプリングワッシャー	24		

T2-04a-0-L

PREVIEW - YOUFIXTHIS.COM

Download full manual at youfixthis.com

COVER　カバー

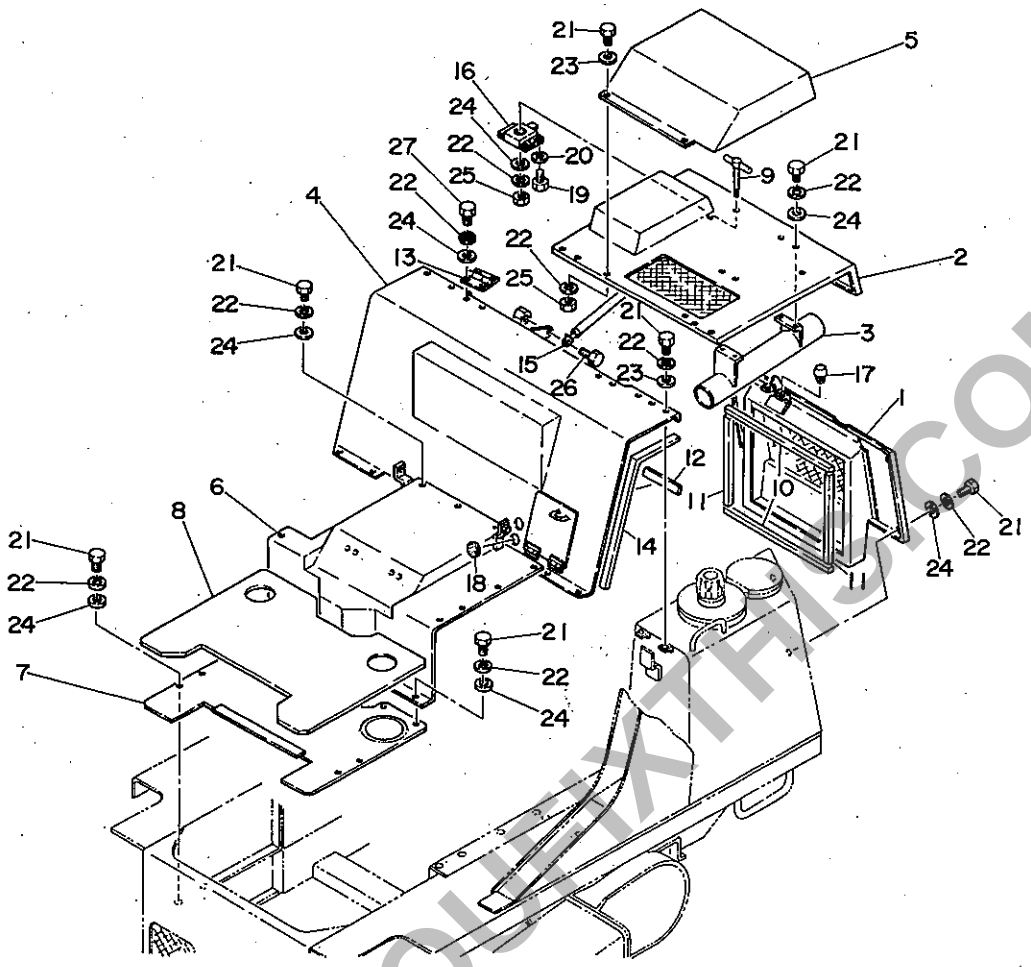

T2-32a-0-D

符号 Item	部品番号 PARTS NUMBER	DESCRIPTION	部品名称	数量 Q'ty	互換性 INTERCHANGE	備考 REMARKS
1	08618-30100	COVER	カバー	1		
2	08618-30200	COVER	カバー	1		
3	08618-30300	PIPE, extension	エクステンションパイプ	1		
4	08618-30400	COVER	カバー	1		
5	08618-30500	HOOD	フード	1		
6	08618-30600	COVER	カバー	1		
7	08618-30700	STAGE	ステージ	1		
8	08618-30800	MAT	マット	1		
9	08618-30900	HANDLE	ハンドル	1		
10	08618-31000	SEAL	シール	2		
11	08618-31100	SEAL	シール	2		
12	08618-31200	RUBBER, magneto	ラバーマグネット	1		
13	08618-31300	HINGE	ヒンジ	2		
14	16543-02080	RUBBER, sponge	スポンジゴム	2		
15	16539-00001	DUMPER, stay	ステーダンパー	1		
16	16536-92890	LOCK	ロック	1		
17	16525-12100	CUSHION, rubber	ラバークッション	2		
18	16520-53200	GROMMET	グロメット	2		
19	11000-40610	BOLT	ボルト	4		
20	11400-20006	WASHER, spring	スプリングワッシャー	4		
21	11000-40815	BOLT	ボルト	40		
22	11400-20008	WASHER, spring	スプリングワッシャー	40		
23	00036-08003	WASHER	ワッシャー	8		
24	11411-10008	WASHER, plain	プレーンワッシャー	37		
25	11300-40008	NUT	ナット	7		
26	11000-40825	BOLT	ボルト	2		
27	11000-40820	BOLT	ボルト	8		

T2-32a-0-L

PREVIEW - YOUFIXTHIS.COM
Download full manual at youfixthis.com

CONTROL VALVE　コントロールバルブ

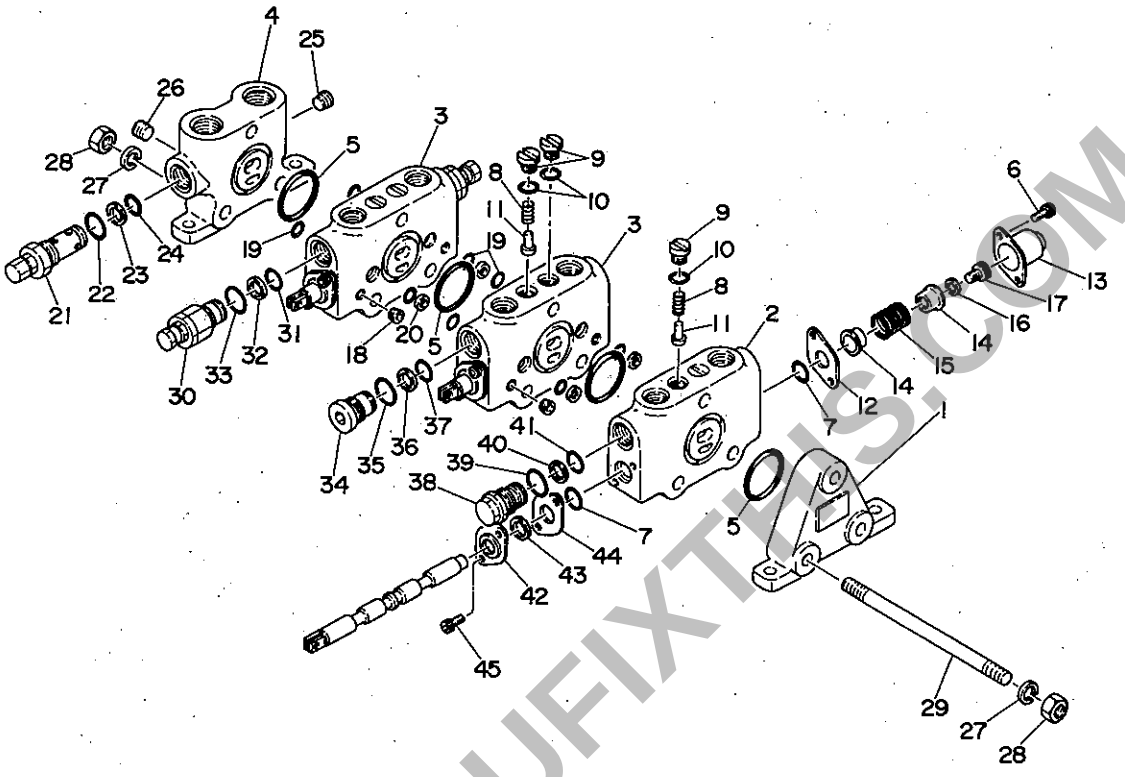

T2-46a-0-D

符号 Item	部品番号 PART NUMBER	DESCRIPTION	部品名称	数量 Q'ty	互換性 INTERCHANGE	備考 REMARKS
0-1	19010-18900	☆VALVE ASSY, control	☆コントロールバルブ ASSY	1		
1	19010-18901	☆COVER ASSY	☆カバー ASSY	1		
2	19010-18911	☆BLOCK ASSY	☆ブロック ASSY	1		
3	19010-18912	☆BLOCK ASSY	☆ブロック ASSY	2		
4	19010-18903	☆COVER ASSY	☆カバー ASSY	1		
5	14201-00055	☆☆O-RING	☆☆Oーリング	4		
6	11100-50614	☆☆BOLT, socket	☆☆ソケットボルト	6		
7	19010-18981	☆☆RING, seal	☆☆シールリング	6		
8	19010-18957	☆☆SPRING	☆☆スプリング	4		
9	19010-18992	☆☆PLUG	☆☆プラグ	6		
10	14200-10012	☆☆O-RING	☆☆Oーリング	6		
11	19010-18967	☆☆PLUNGER, check	☆☆チェックプランジャー	4		
12	19010-18941	☆☆HOLDER	☆☆ホルダー	3		
13	19010-18961	☆☆COVER	☆☆カバー	3		
14	19010-18951	☆☆COLLAR	☆☆カラー	6		
15	19010-18958	☆☆SPRING	☆☆スプリング	3		
16	11400-10008	☆☆WASHER, spring	☆☆スプリングワッシャー	3		
17	11100-50816	☆☆BOLT, socket	☆☆ソケットボルト	3		
18	15018-10001	☆☆PLUG	☆☆プラグ	4		
19	14200-10010	☆☆O-RING	☆☆Oーリング	8		
20	19010-18994	☆☆WASHER	☆☆ワッシャー	4		
21	19010-18924	☆☆VALVE ASSY	☆☆バルブ ASSY	1		relief／リリーフ
22	14200-00210	☆☆☆O-RING	☆☆☆Oーリング	1		
23	14210-20160	☆☆☆RING, back-up	☆☆☆バックアップリング	1		
24	14200-00160	☆☆☆O-RING	☆☆☆Oーリング	1		
25	15018-10002	☆☆PLUG	☆☆プラグ	1		
26	15018-10003	☆☆PLUG	☆☆プラグ	2		
27	11402-10010	☆WASHER, spring	☆スプリングワッシャー	6		
28	11300-50010	☆NUT	☆ナット	6		
29	19010-18906	☆TIE ROD	☆タイロッド	3		
30	19010-18921	☆VALVE ASSY	☆バルブ ASSY	2		overload relief ／オーバーロードリリーフ
31	14205-00180	☆☆O-RING	☆☆Oーリング	1		
32	19010-18980	☆☆RING, back-up	☆☆バックアップリング	1		
33	14200-00021	☆☆O-RING	☆☆Oーリング	1		
34	19010-18922	☆PLUG ASSY	☆プラグ ASSY	2		
35	14200-00021	☆☆O-RING	☆☆Oーリング	1		
36	19010-18980	☆☆RING, back-up	☆☆バックアップリング	1		
37	14205-00180	☆☆O-RING	☆☆Oーリング	1		
38	19010-18923	☆VALVE ASSY	☆バルブ ASSY	2		suction ／サクション
39	14200-00021	☆☆O-RING	☆☆Oーリング	1		

T2-46a-0-L

PREVIEW - YOUFIXTHIS.COM
Download full manual at youfixthis.com

ARM　アーム

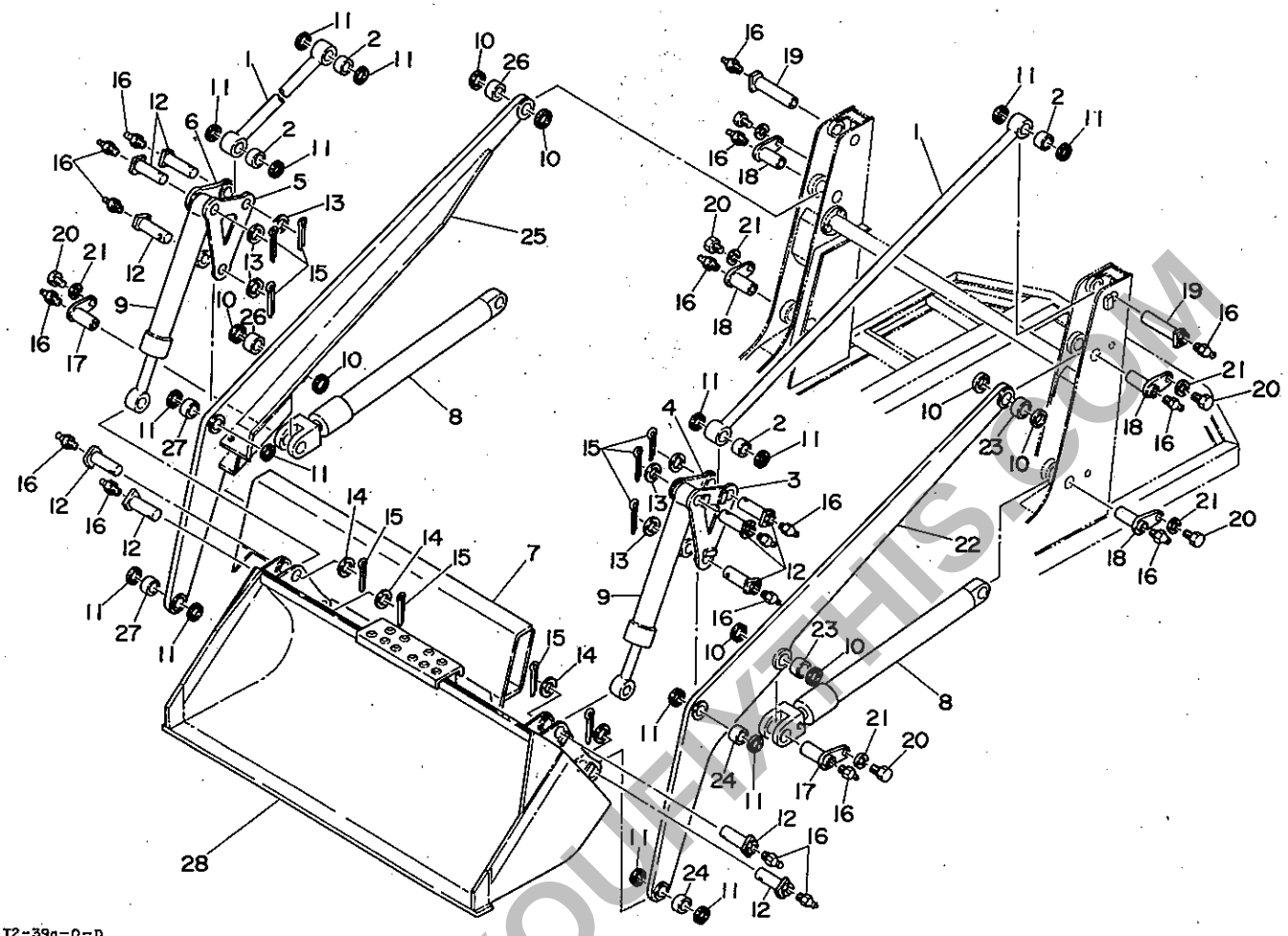

T2-39a-0-D

符号 Item	部品番号 PART NUMBER	DESCRIPTION	部品名称	数量 Q'ty	互換性 INTERCHANGE	備考 REMARKS
0-1	08616-90000	ROD ASSY, reach	リーチロッド ASSY	2		
1	×08616-00200	☆ROD, reach	☆リーチロッド	2		
2	00023-35035	☆BUSHING	☆ブッシング	2		
3	08616-00300	ARM, rocker	ロッカーアーム	1		
4	08616-00400	ARM, rocker	ロッカーアーム	1		
5	08616-00500	ARM, rocker	ロッカーアーム	1		
6	08616-00600	ARM, rocker	ロッカーアーム	1		
7	08616-00700	BAR, main	メインバー	1		
8	19000-29100	CYLINDER ASSY, lift	リフトシリンダー	2		
9	19000-29200	CYLINDER ASSY, bucket	バケットシリンダー	2		
10	14322-00040	SEAL, dust	ダストシール	8		
11	14322-00035	SEAL, dust	ダストシール	16		
12	00013-35125	PIN	ピン	10		
13	00031-03623	SHIM	シム	6		
14	08616-01000	WASHER	ワッシャー	4		
15	12100-00655	PIN, split	ワリピン	10		
16	15600-01000	NIPPLE, grease	グリースニップル	18		
17	08616-01100	PIN	ピン	2		
18	08616-01200	PIN	ピン	4		
19	08616-01300	PIN	ピン	2		
20	11000-41025	BOLT	ボルト	6		
21	11400-20010	WASHER, spring	スプリングワッシャー	6		
0-2	08616-90001	ARM ASSY, lift (R. H.)	リフトアーム ASSY (R)	1		
22	×08616-02100	☆ARM, lift (R. H.)	☆リフトアーム (R)	1		
23	00024-00001	☆BUSHING	☆ブッシング	2		
24	00023-35035	☆BUSHING	☆ブッシング	2		
0-3	08616-90101	ARM ASSY, lift (L. H.)	リフトアーム ASSY (L)	1		
25	×08616-02200	☆ARM, lift (L. H.)	☆リフトアーム (L)	1		
26	00024-00001	☆BUSHING	☆ブッシング	2		
27	00023-35035	☆BUSHING	☆ブッシング	2		
28	08616-10200	BUCKET	バケット	1		

T2-39a-0-L

PREVIEW - YOUFIXTHIS.COM

Download full manual at youfixthis.com

FRONT IDLER　フロントアイドラー

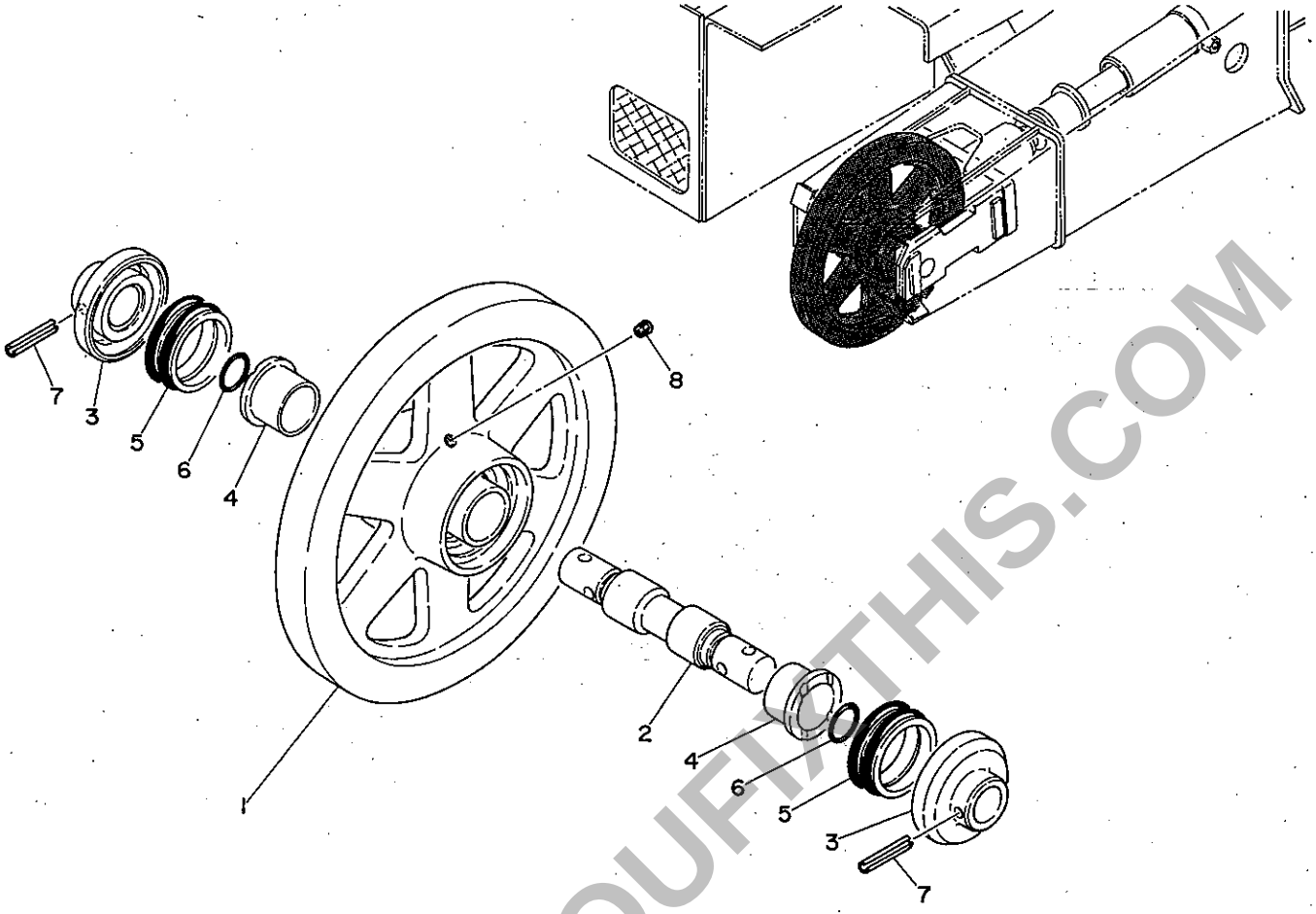

T2-05a-0-D

符号 Item	部品番号 PARTS NUMBER	DESCRIPTION	部品名称	数量 Q'ty	互換性 INTERCHANGE	備考 REMARKS
0-1	08611-20000	IDLER ASSY, front	フロントアイドラー ASSY	2		
1	08611-20100	☆IDLER, front	☆フロントアイドラー	1		
2	08611-20200	☆SHAFT	☆シャフト	1		
3	08611-30200	☆RETAINER	☆リテーナー	2		
4	13330-54436	☆BUSHING	☆ブッシング	2		
5	14325-00730	☆SEAL ASSY, floating	☆フローティングシール ASSY	2		
6	14201-10300	☆O-RING	☆O-リング	2		
7	12130-01055	☆PIN, spring	☆スプリングピン	2		
8	15018-20001	☆PLUG	☆プラグ	2		

T2-05a-0-L

PREVIEW - YOUFIXTHIS.COM

Download full manual at youfixthis.com

SEAT　　シート

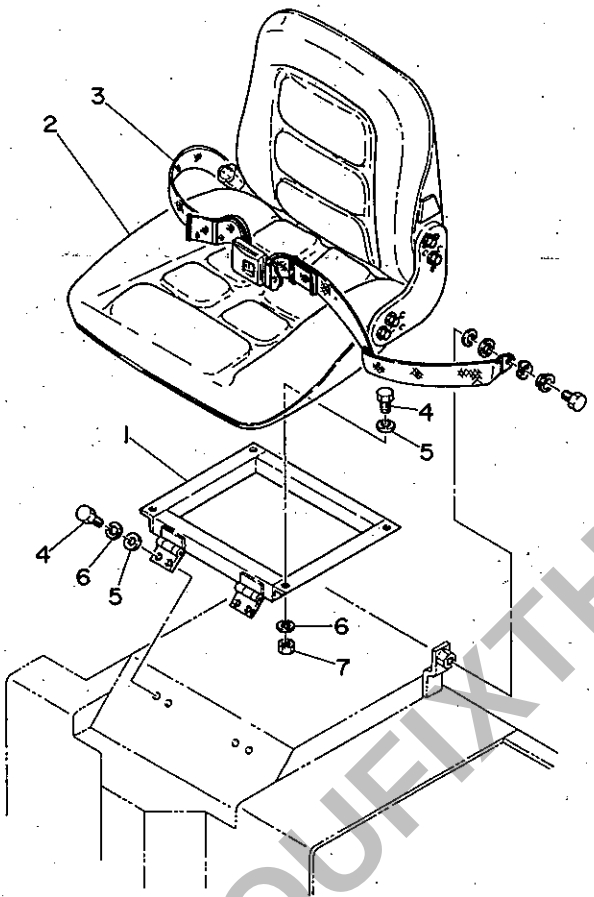

T2-34a-0-D

符号 Item	部品番号 PARTS NUMBER	DESCRIPTION	部品名称	数量 Q'ty	互換性 INTERCHANGE	備考 REMARKS
1	08618-70100	BRACKET	ブラケット	1		
2	19141-00010	SEAT	シート	1		
3	19141-00003	BELT ASSY, seat	シートベルト ASSY	1		
4	11000-40820	BOLT	ボルト	8		
5	11411-10008	WASHER, plain	プレーンワッシャー	8		
6	11400-20008	WASHER, spring	スプリングワッシャー	8		
7	11300-40008	NUT	ナット	4		

T2-34a-0-L

PREVIEW - YOUFIXTHIS.COM

Download full manual at youfixthis.com

LIFT CYLINDER　リフトシリンダー

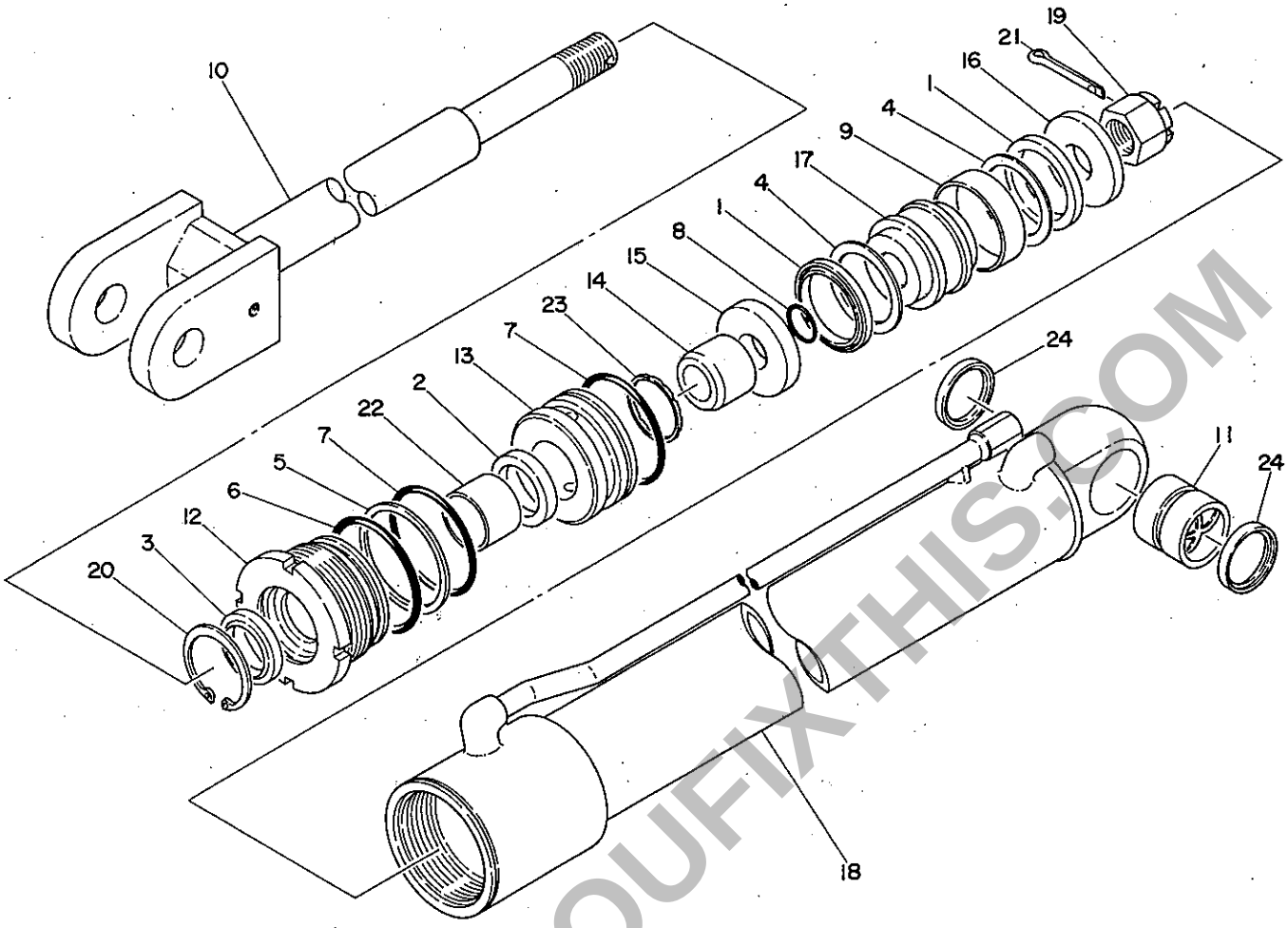

T2-51a-0-D

符号 Item	部品番号 PART NUMBER	DESCRIPTION	部品名称	数量 Q'ty	互換性 INTERCHANGE	備考 REMARKS
0-1	19000-29100	CYLINDER ASSY	シリンダー ASSY	1		
0-2	19000-29199	☆KIT, seal	☆シールキット	1		
1	14100-65509	☆☆PACKING, piston	☆☆ピストンパッキン	2		
2	14105-40559	☆☆PACKING, rod	☆☆ロッドパッキン	1		
3	14111-00040	☆☆SEAL, dust	☆☆ダストシール	1		
4	14112-65503	☆☆RING, back-up	☆☆バックアップリング	2		
5	14211-30700	☆☆RING, back-up	☆☆バックアップリング	1		
6	14201-10750	☆☆O-RING	☆☆Oーリング	1		
7	14201-10700	☆☆O-RING	☆☆Oーリング	2		
8	14200-10240	☆☆O-RING	☆☆Oーリング	1		
9	14107-06516	☆RING, wear	☆ウエアリング	1		
10	19000-29101	☆ROD, piston	☆ピストンロッド	1		
11	19000-03720	☆BUSHING	☆ブッシング	1		
12	19000-29103	☆COVER, rod	☆ロッドカバー	1		
13	19000-29104	☆RETAINER	☆リテーナー	1		
14	19000-29105	☆CUSHION, rod	☆ロッドクッション	1		
15	19000-11855	☆HOLDER, packing	☆パッキンホルダー	1		
16	19000-11850	☆HOLDER, packing	☆パッキンホルダー	1		
17	19000-11806	☆PISTON	☆ピストン	1		
18	19000-29107	☆TUBE	☆チューブ	1		
19	19000-00309	☆NUT	☆ナット	1		
20	12210-00058	☆RING, snap	☆スナップリング	1		
21	12100-00545	☆PIN, split	☆ワリピン	1		
22	13330-04030	☆BUSHING	☆ブッシング	1		
23	14300-00045	☆SEAL, cushion	☆クッションシール	1		
24	14322-00040	☆SEAL, dust	☆ダストシール	2		

T2-51a-0-L

REVIEW - YOUFIXTHIS.COM

Download full manual at youfixthis.com

BUCKET　バケット

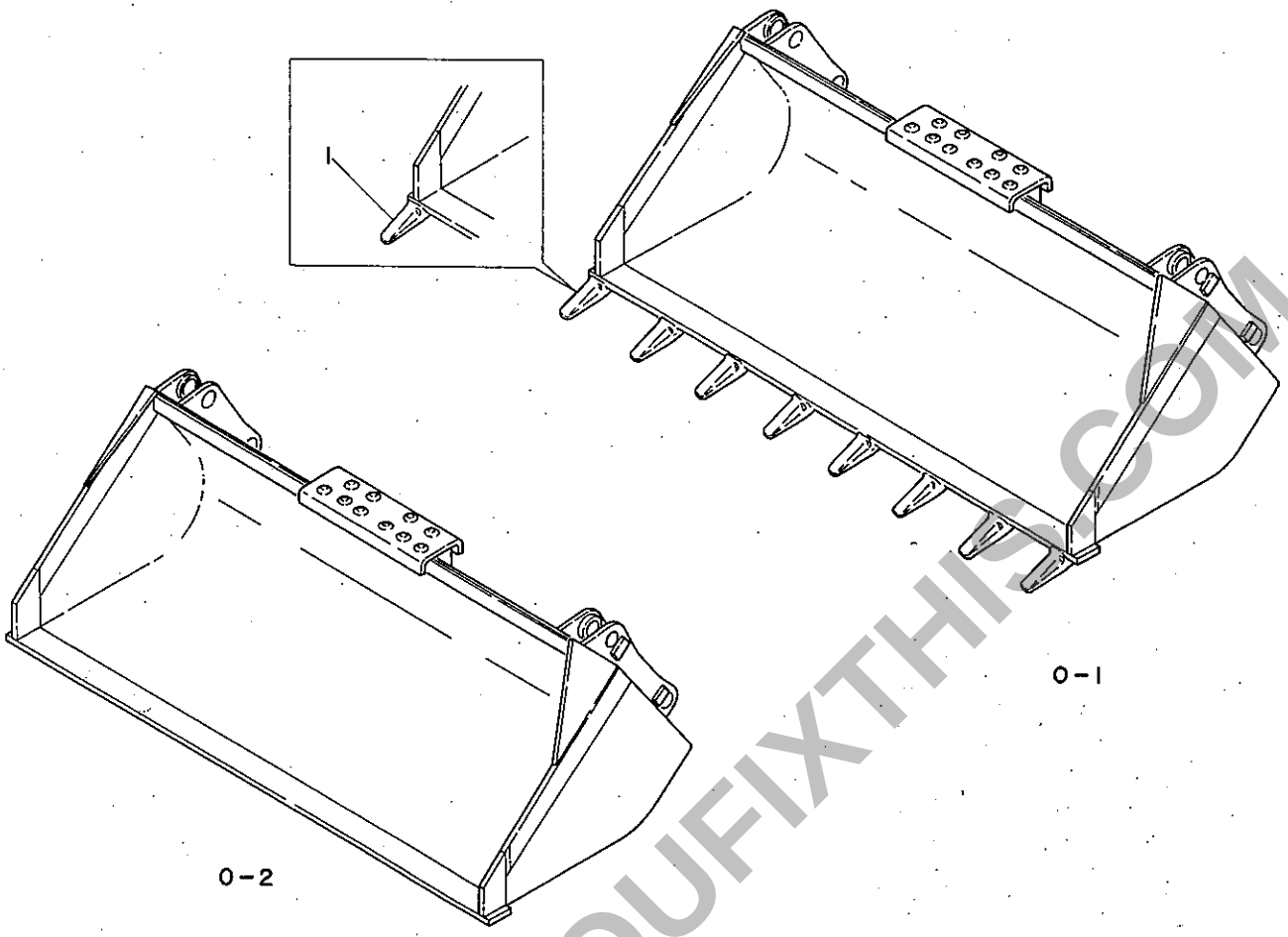

T2-62a-0-D

符号 Item	部品番号 PART NUMBER	DESCRIPTION	部品名称	数量 Q'ty	互換性 INTERCHANGE	備考 REMARKS
0-1	08616-10300	BUCKET ASSY	バケット ASSY	1		1550W
	08616-10600	BUCKET ASSY	バケット ASSY	1		1550W Public works／土木用
1	01662-00608	☆TOOTH	☆ツース	8		
0-2	08616-10400	BUCKET ASSY	バケット ASSY	1		1600W
	08616-10500	BUCKET ASSY	バケット ASSY	1		1550W Public works／土木用

T2-62a-0-L

PREVIEW - YOUFIXTHIS.COM
Download full manual at youfixthis.com

PREVIEW ONLY

You're viewing 8 of 82 pages

The full manual includes:

- All 82 pages, complete
- Searchable PDF (find any keyword)
- No watermarks
- Instant download
- Print-ready quality

GET FULL MANUAL NOW

Takeuchi TL20 Parts Catalog

Scan or click anywhere
youfixthis.com

Click anywhere on this page to get the full manual